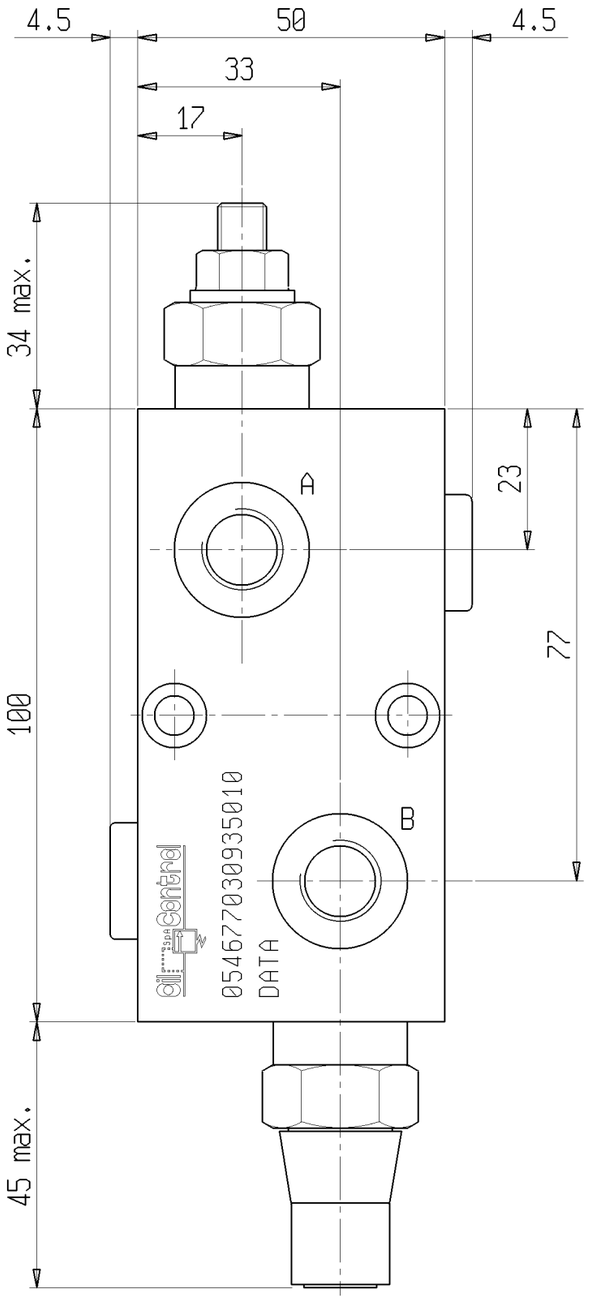

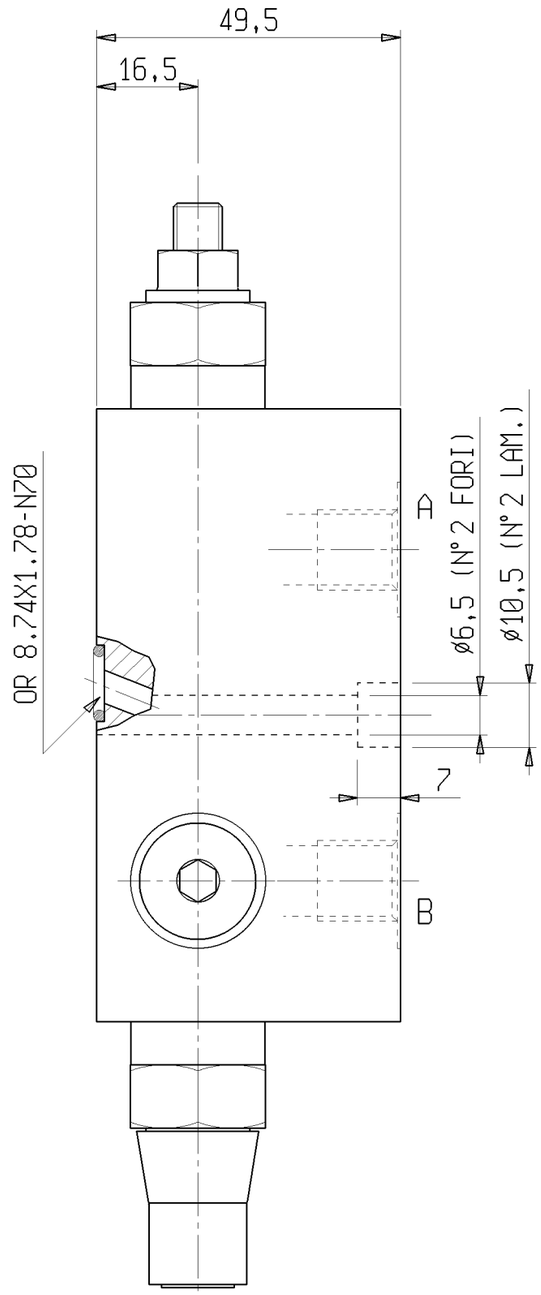

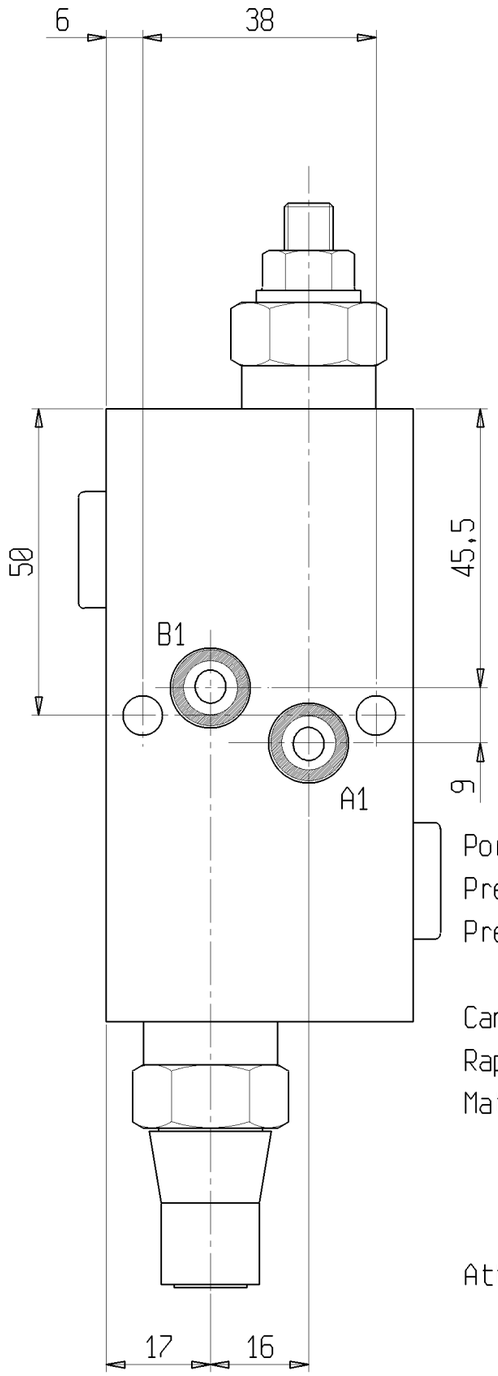

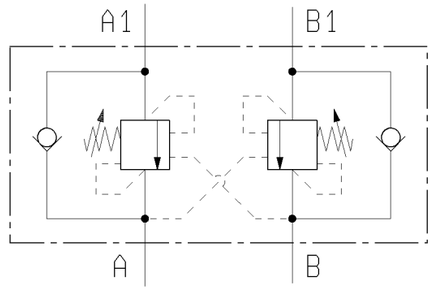

Portata max.	40 l/min
Pressione max.	350 bar
Pressione di taratura	lato A1-A = 250 bar 5 l/min
	lato B1-B = 350 bar 5 l/min
Campo di taratura	100-350 bar
Rapporto di pilotaggio	4,1 : 1
Materiali :	
-collettore	alluminio anodizzato
-parti esterne	acciaio zincato
-guarnizioni	buna N 70 shore
Attacchi :	
A - B : G 1/4	
A1 - B1 : Flangiate	

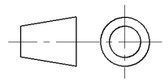

oil control SpA	DENOMINAZIONE			SOST. IL 054677030935000A
				SOST. DAL
Disegno di proprieta' OIL CONTROL S.p.A. tutelata a termini di legge. E' vietata la riproduzione e la diffusione non autorizzata.	SIGLA VBSO-DE78-FC2-14-35-01		R N P	CODICE 054677030935010
	DISEG BARALDI	SCALA 1:1	DATA 11/04/06	DISEGNO 054677030935010 / REVIS 0
	VISTO BARALDI			
File: K:/design/cataloghi/Ingombri/054677030935010.d	NR. SCHEMA IDRAULICO 0			

A30