BILANCIAMENTO,DOPPIO EFFETTO,SERIE "30"
DUAL PILOT ASSISTED,SERIES"30",OVERCENTRE

AVBSO-DE30VS5-C2V1-38-35D

08.44.06.03.02.35.00.D

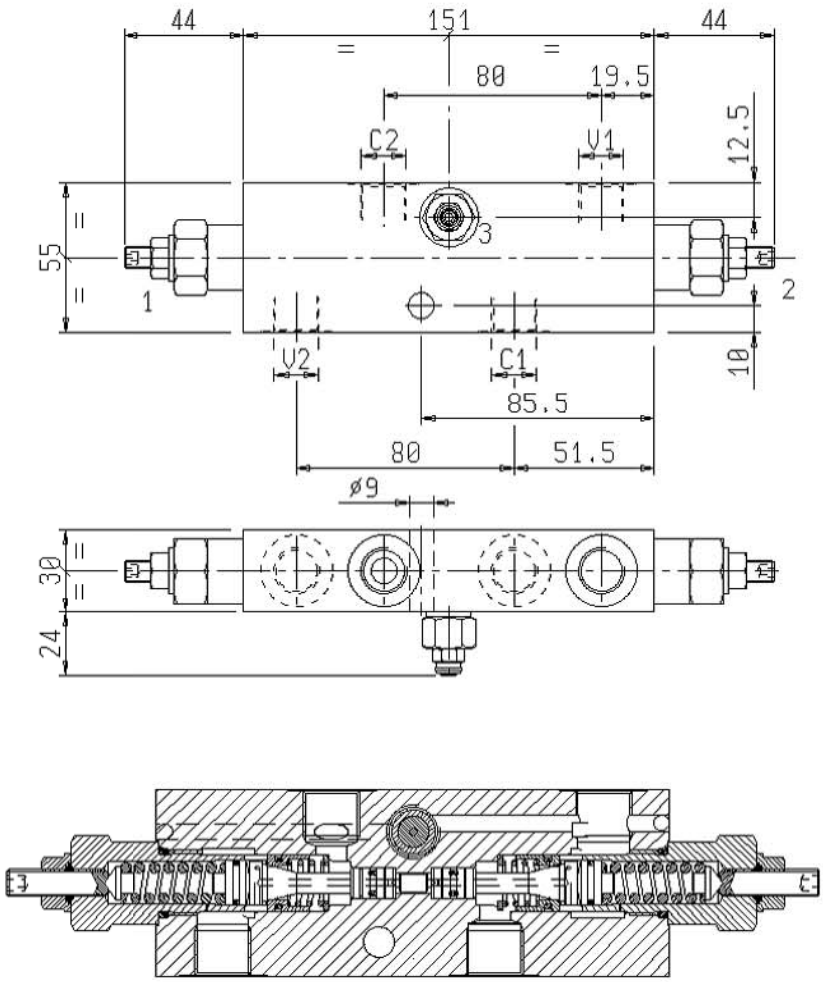

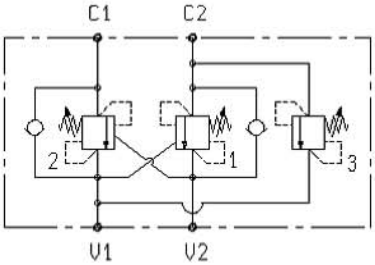

Pressione di lavoro max. Max. working pressure	350 bar
Portata max. Flow max.	40 l/min
Peso Weight.	2 Kg
Cappuccio di piombatura cod. 110423002 Sealing cap cod. 110423002	
Taratura della valvola: almeno 1,3 volte superiore alla pressione indotta dal carico Pressure setting: at least 1.3 times the load induced pressure	
Speciale per "CARMO" Special for "CARMO"	

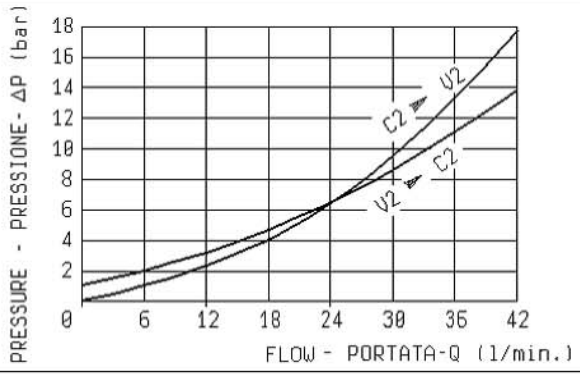

	RAPPORTO DI PILOTAGGIO PILOT RATIO
	4.25 : 1

Pos.	MOLLE/SPRINGS				
	Campo taratura min-max bar Adj.press. range bar	Incremento pressione bar/giro vite Pressure increase bar/turn	Taratura standard bar (Q=5 l/min) Std. setting bar (made at= 5 l/min)	Codice ordinazione Ordering code	Colore Colour
1-2	100-350	138	350	03.51.01.171	giallo yellow
3	200-350	167	300 (I.A.) (cracking)		

	ATTACCHI/PORT SIZE
	V1 - V2 - C1 - C2
	G 3/8