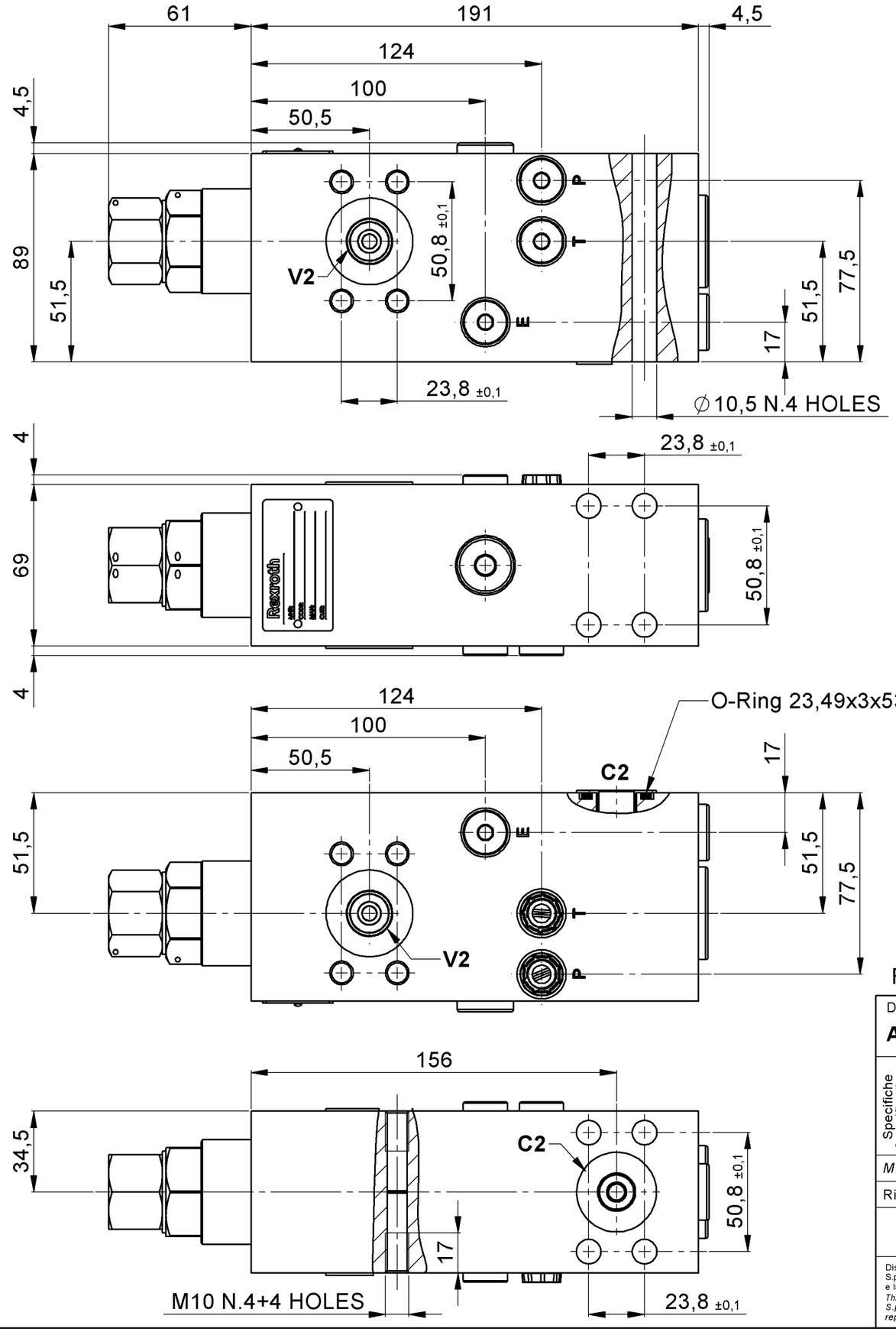

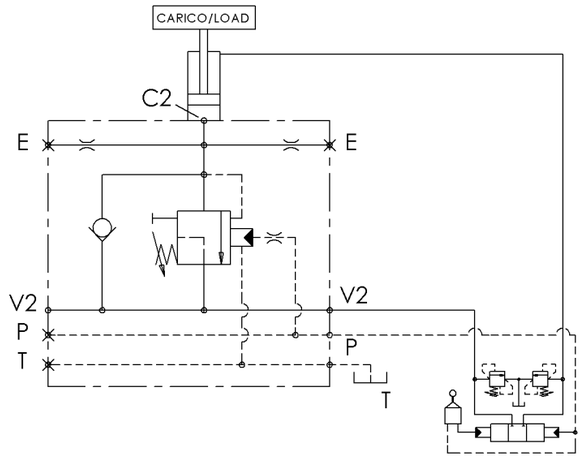

Max. pressure: 350 bar
Max. flow: 150 l/min

PRESSURE SETTINGS
Valve :
350 bar 5 l/min
Adj. pressure range: 250-420 bar
Pressure increase: 102 bar/turn

Pilot ratio: 22:1

Port size:
V2-C2 = 3/4 SAE 6000
E-Pil-T = G1/4 ISO1179-1

Manifold: (zinc plated) steel
Seal: BUNA N-70 SHORE

MODIFICHE *CHANGES*: A) modificato distinta - 12/03/14, Giuliano (UT10934)

For dimensions without tolerance, consider ±0.5 mm

All dimensions : mm

Denominazione / *Denomination*
AVBSOSECCAP42EXCFC34SAE-E

Specifiche *Specifications*: -
-
-

Massa / Mass (kg)	**2.276**	Cliente e codice articolo *Customer and article code*	-
Richiesta / *Request*	**UT10934**	Num. schema idraulico / Hy*draulic scheme no.*	-
Tipo cavità Cavity type -	**A3**	Studio di riferimento / *Reference study*	-
		Disegnato / *Designed by* **Giuliano**	Data / *Date* **25/11/13**
		Verificato / *Checked by* **Berselli**	Scala / *Scale* **1:2**

Disegno di proprietà BOSCH REXROTH OIL CONTROL S.p.A. tutelato ai termini di legge. E' vietata la riproduzione e la diffusione non autorizzata.
This drawing is a property of BOSCH REXROTH OIL CONTROL S.p.A. protected according to the laws. Unauthorized reproduction and distribution is strictly prohibited.

Direttorio del file Cad / *Cad file directory*
K:\Design\Cad 3D\Ingombri\08453503723500E

Rexroth
Bosch Group
Bosch Rexroth Oil Control S.p.A.

Ufficio Tecnico *Technical Dep.*	**DC-MA/ECM**
Gerarchia Prodotto *Product Hierarchy*	-
Kit guarniz. *Seal kit*	- -
Modifiche *Changes*	**A**
Sostituisce *Replaces*	**08453503723500D**
Codice *Code*	**08453503723500E**
Material number	**R930008386**

Rev. 01 del 15/12/09